平成　25　　年度　　**第６３回　神奈川県中学校サッカー大会　湘南ブロック予選　試合結果**
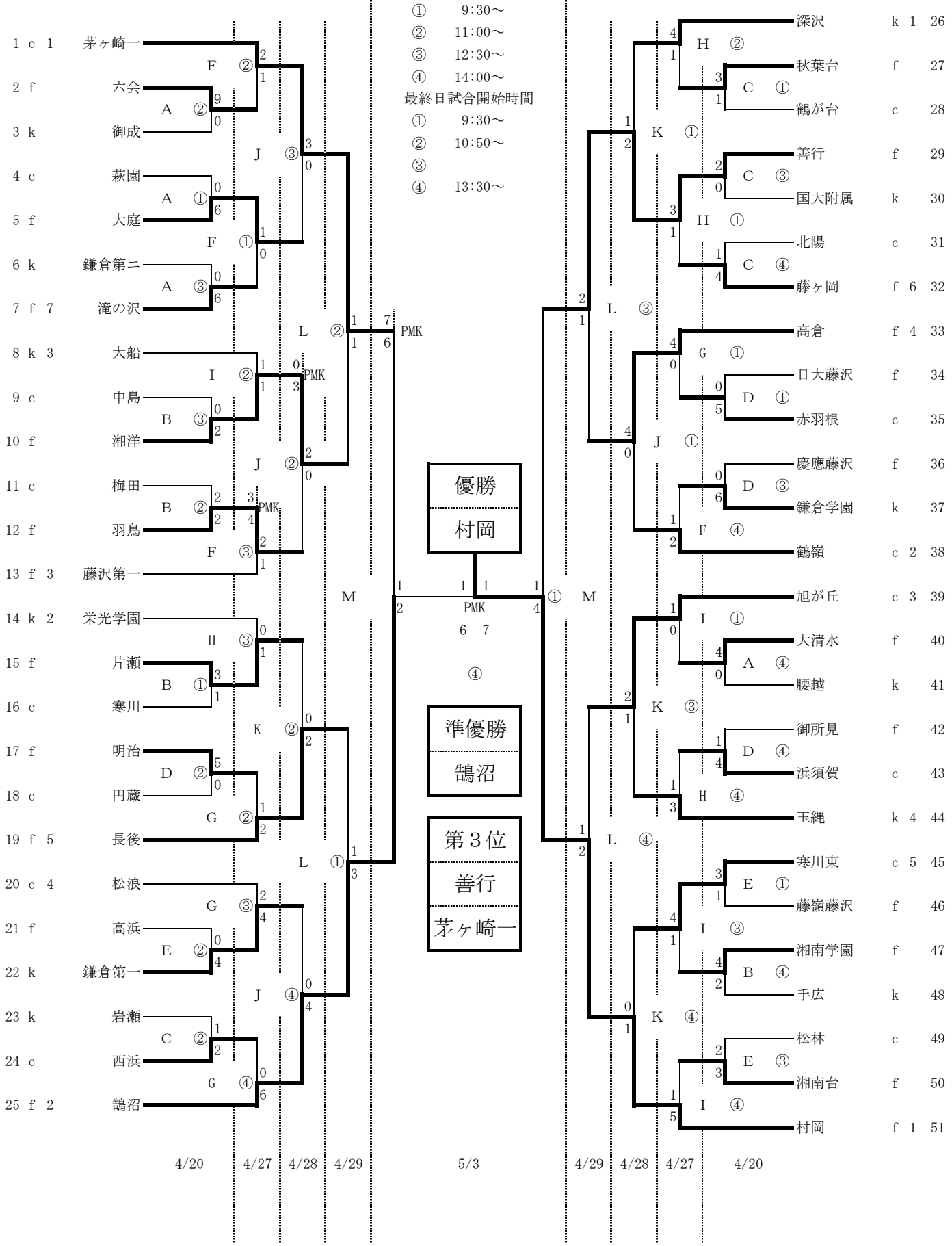
試合開始時間
① 9:30～
② 11:00～
③ 12:30～
④ 14:00～
最終日試合開始時間
① 9:30～
② 10:50～
③
④ 13:30～